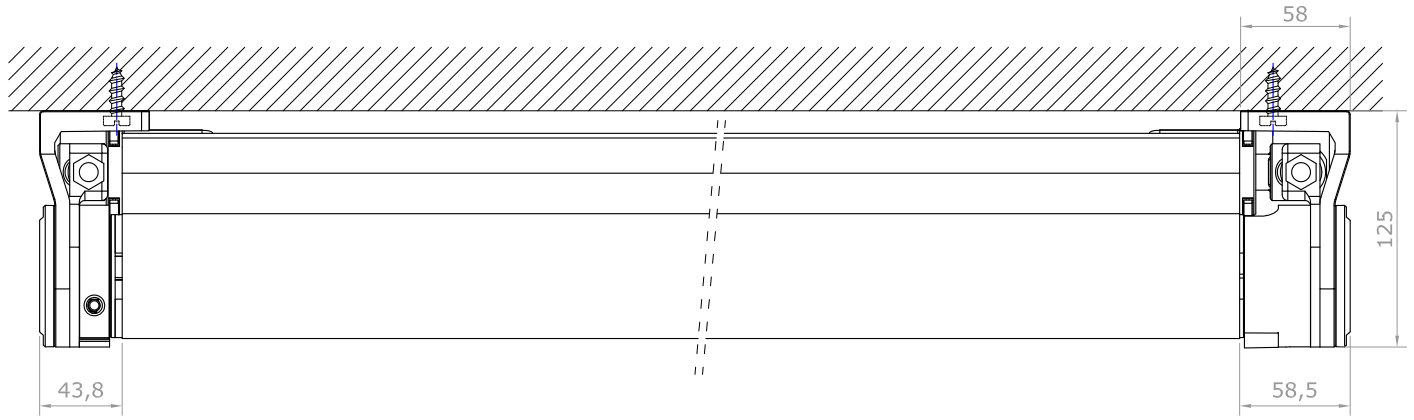

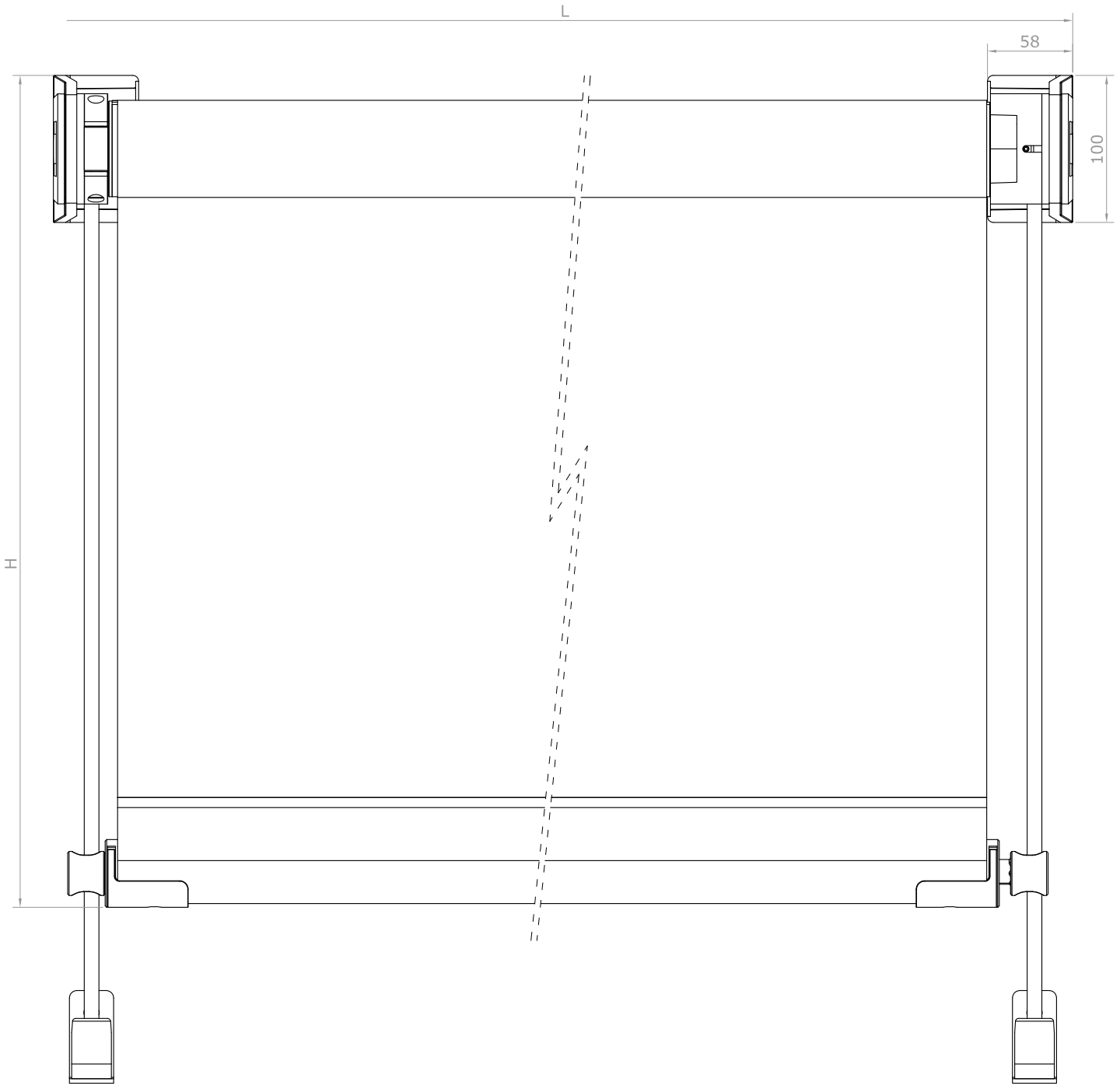

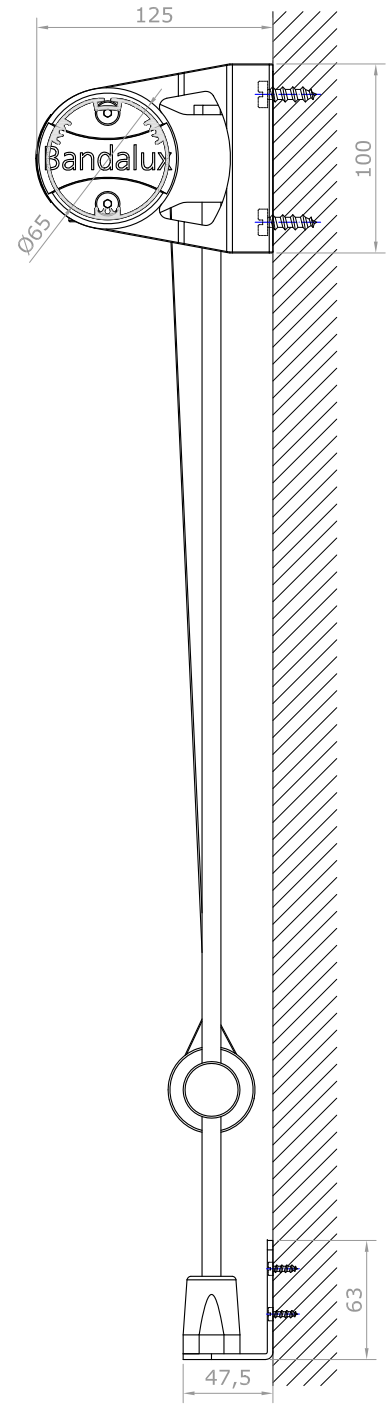

Detalle 1:4 Tensor cable instalación suelo

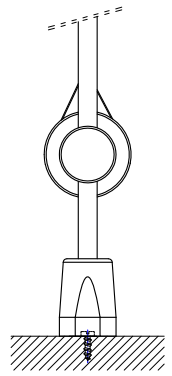

REVISION	~~1~~ ~~2~~ 3 4 5 6 7 8 9	BANDALUX	
FECHA	12-11-2015	PLANO Nº	
DIBUJADO	Ivan Acosta	FORMATO	A-3
ESCALA 1:4	Tolerancias general	Cortina enrollable Arion guía varilla Instalación a pared Mecanismo a motor Terminal oculto de Ø40mm (opción Plain) Tubo de Ø65mm y Ø83mm	

>		5	11	20	35	55	80
Hasta	5	11	20	35	55	80	120
±	0.1	0.15	0.18	0.2	0.25	0.3	0.35

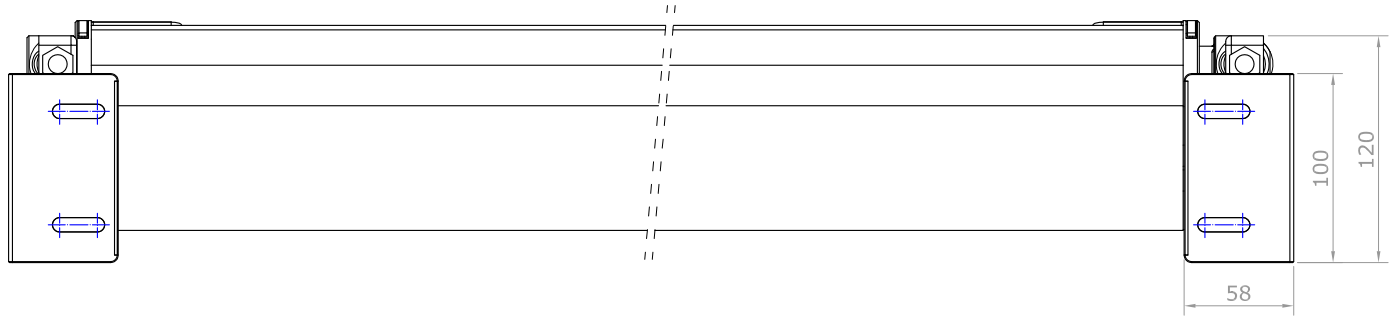

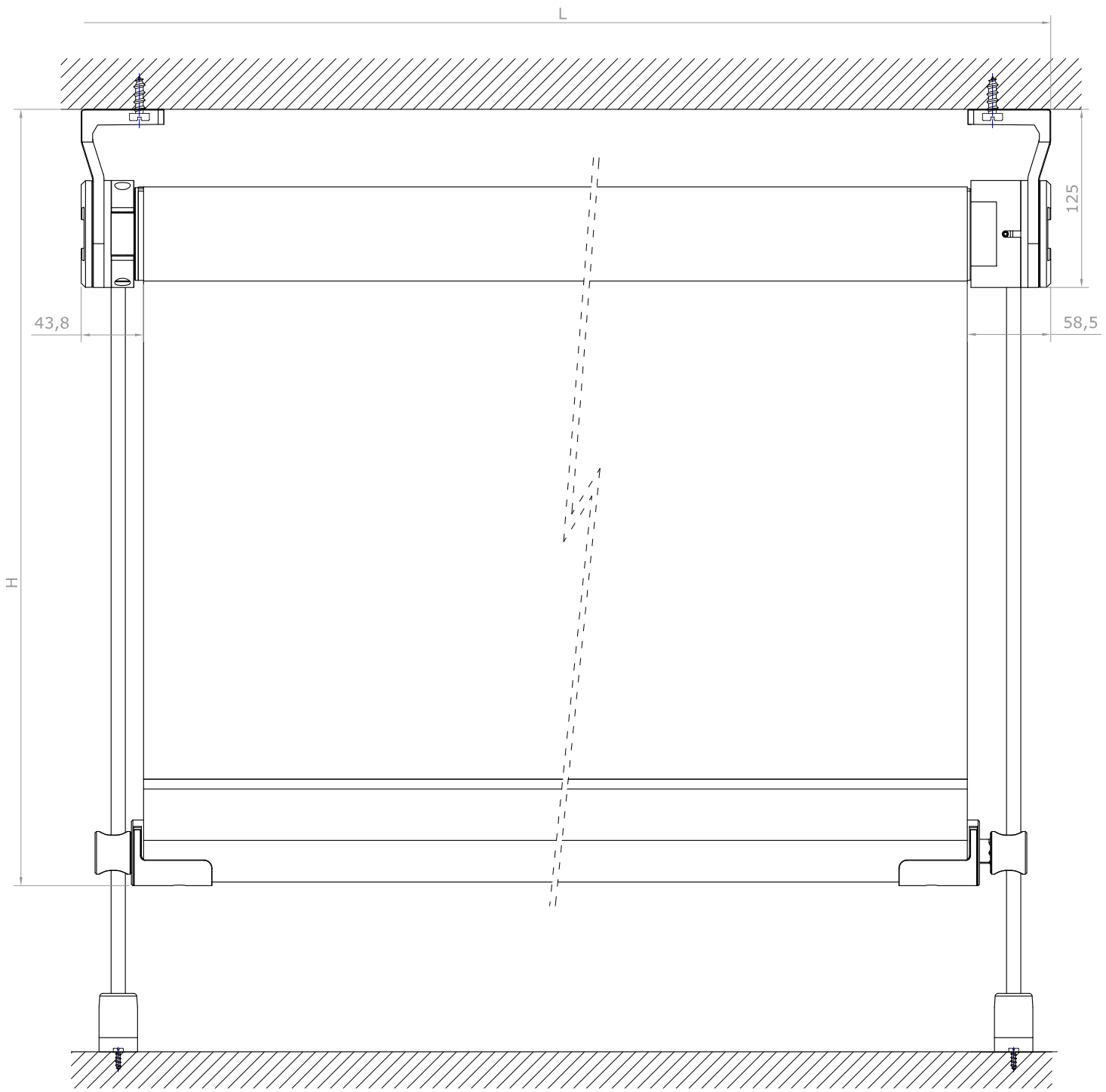

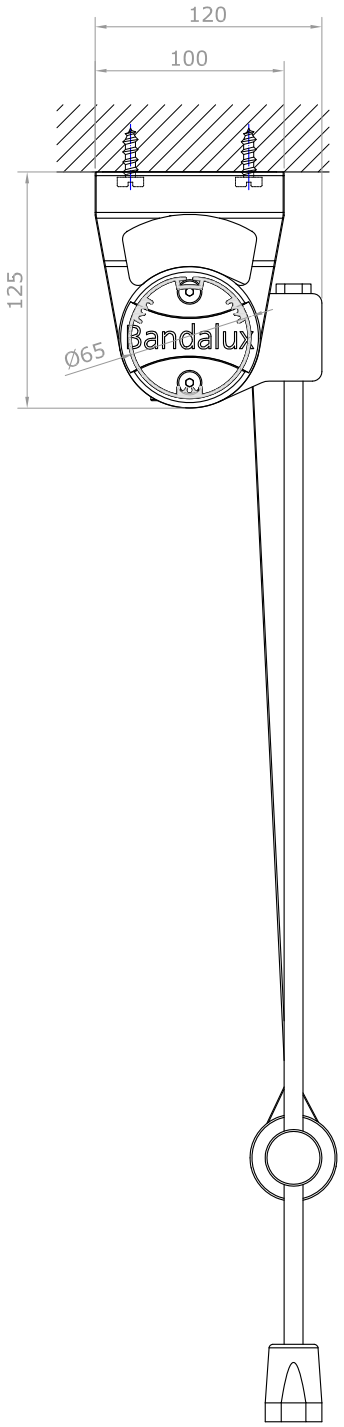

Detalle 1:4 Tensor cable instalación pared

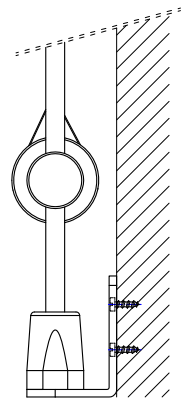

REVISION	~~1~~ ~~2~~ 3 4 5 6 7 8 9								BANDALUX	
FECHA	12-11-2015								PLANO Nº	
DIBUJADO	Ivan Acosta								FORMATO	A-3
ESCALA	Tolerancias general								Cortina enrollable Arion guía varilla Instalación a techo Mecanismo a motor Terminal oculto de Ø40mm (opción Plain) Tubo de Ø65mm y Ø83mm	
	>		5	11	20	35	55	80		
1:4	Hasta	5	11	20	35	55	80	120		
	±	0.1	0.15	0.18	0.2	0.25	0.3	0.35		